優勝 緑 川・黒 澤（日立一，左下）　２位　倉 繁・齋藤瑠（日立北，右下）
３位 三 條・石 川（多賀，左上）　３位　矢 部・樫 村（日立北，右上）

# 平成25年度関東高等学校ソフトテニス大会県北地区予選会　女子個人の部

平成25年4月20日(土)
日立市営諏訪スポーツ広場テニスコート
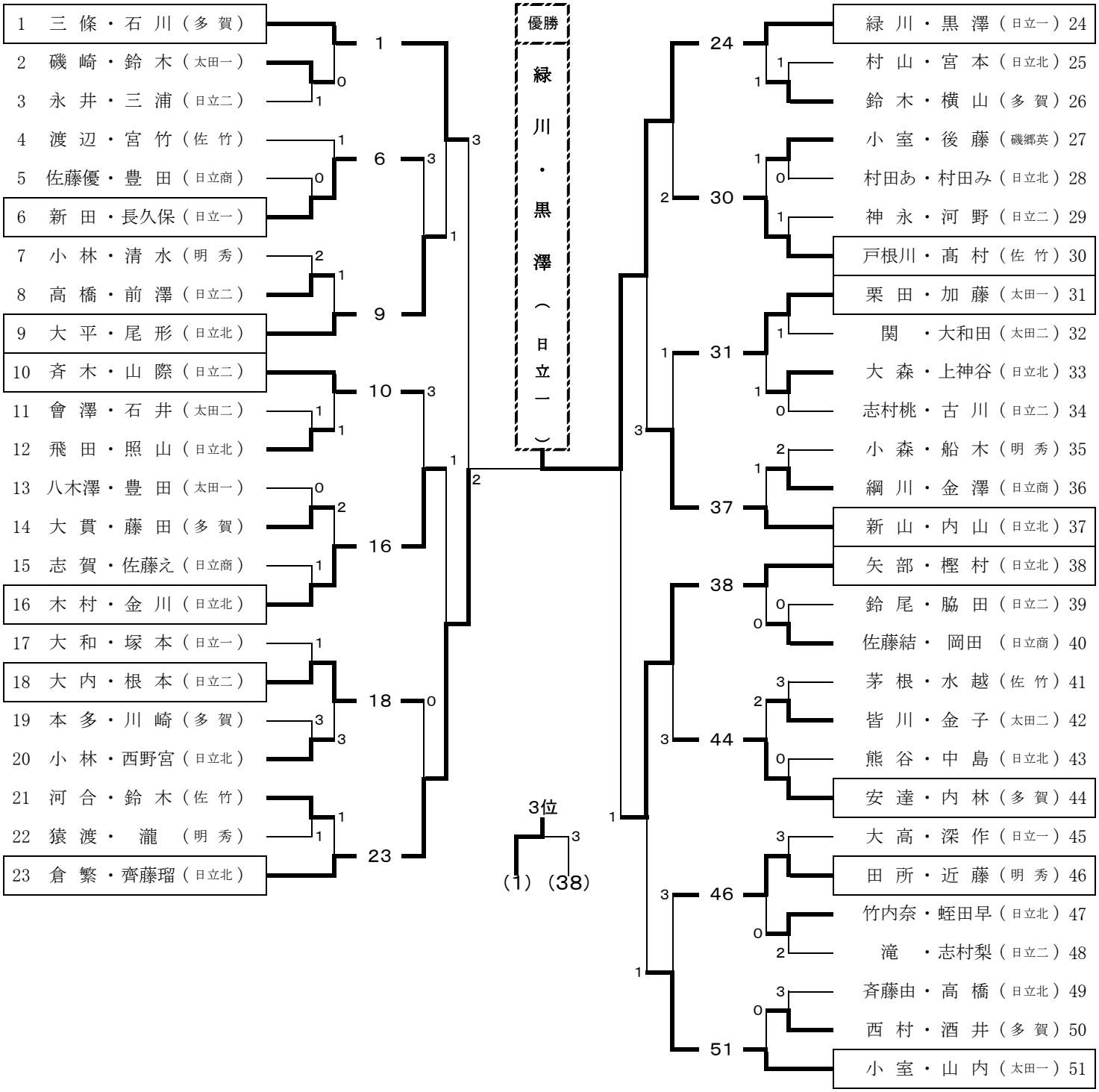
推薦選手　佐藤・佐々木(多　賀)　長埜・飯塚(多　賀)　太田・手島(多　賀)　山縣・揚石(多　賀)　中嶋・佐藤(日立北)　竹内・蛭田(日立北)