平成25年度 茨城県高等学校ソフトテニス新人大会県北地区予選会　女子個人の部

平成25年9月21日（土）

日立市営諏訪スポーツ広場テニスコート

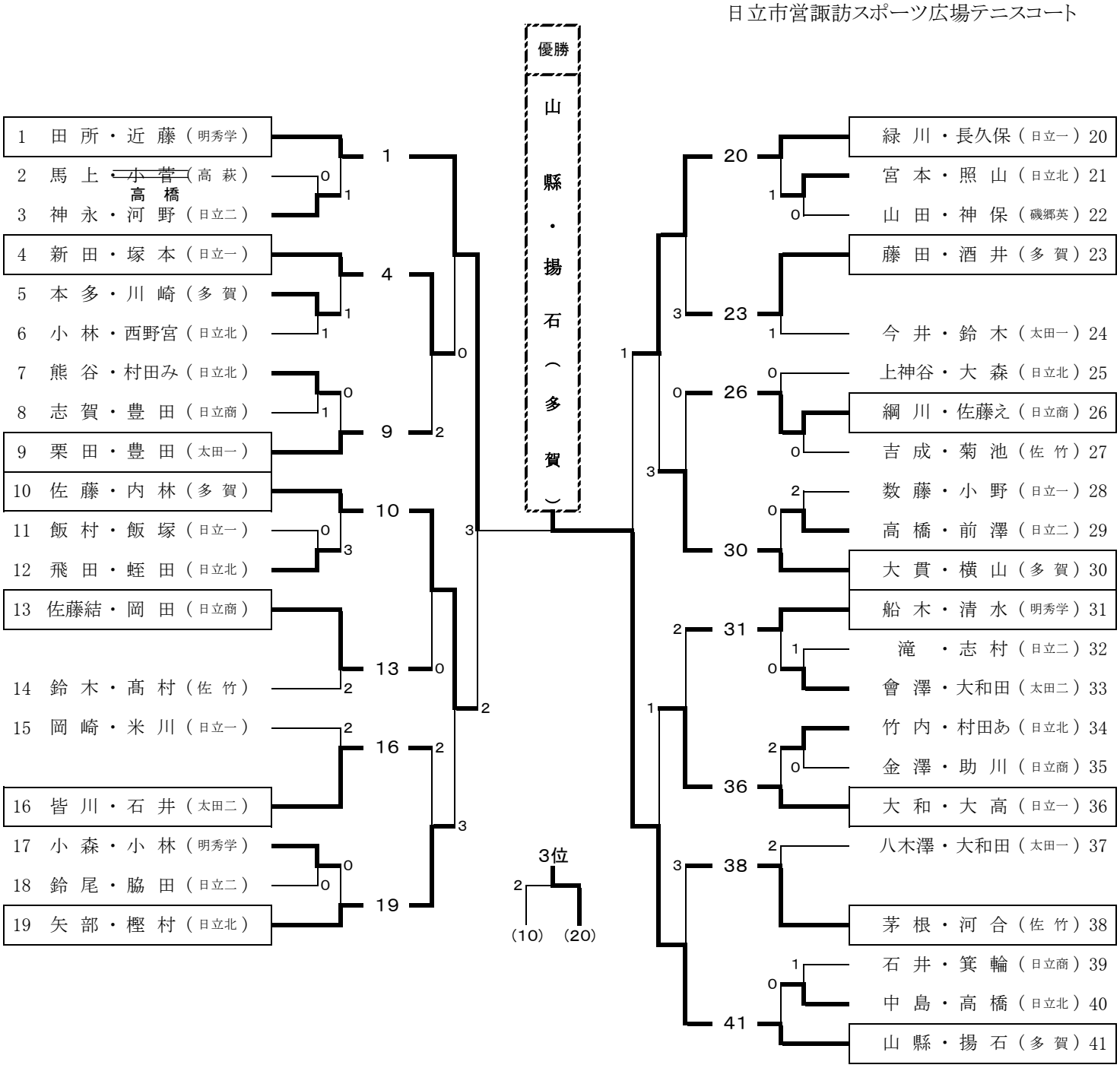

優勝 山 縣・揚 石（多賀，左下）　２位　田 所・近 藤（明秀学，右下）
３位 緑 川・長久保（日立一，左上）　３位　佐 藤・内 林（多賀，右上）