優勝 緑 川・黒 澤（日立一，左下）　２位　矢 部・樫 村（日立北，右下）
３位 山 縣・揚 石（多賀，左上）　３位　竹 内・蛭 田（日立北，右上）

平成25年度全日本高等学校ソフトテニス大会県北地区予選会　女子個人の部

平成25年5月18日(土)　受付8:30
日立市営諏訪スポーツ広場テニスコート
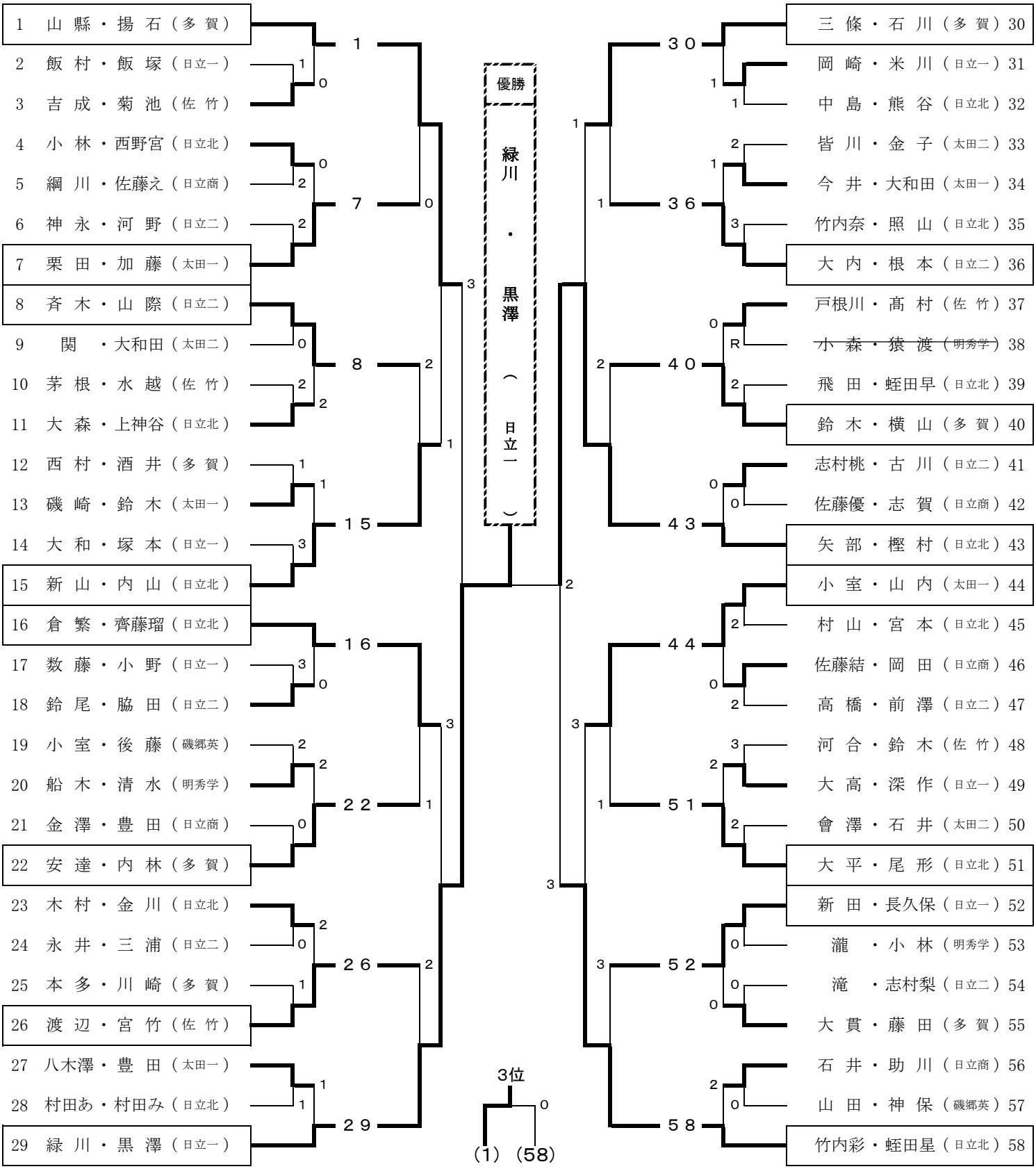
推薦選手　太田・手島(多　賀)　中嶋・佐藤(日立北)　佐藤・佐々木(多　賀)
長埜・飯塚(多　賀)　田所・近藤(明秀学)