3位　今橋・川合（多賀）　　4位　弘中・佐藤汐（日立北）
1位　平塚・河田（多賀）　　2位　佐藤・秋山（多賀）

平成27年度県北地区高等学校ソフトテニス選手権大会　女子個人の部

平成27年8月25日　受付8:30

日立市営諏訪スポーツ広場テニスコート

1　大久保・田　代（日立商）
2　成　田・布　施（磯郷英）
3　宇佐美・木　村（佐　竹）
4　藤　原・小　野（日立一）
5　江　口・根　本（日立北）
6　鈴　木・井　坂（高清松）
7　木野内・弓　野（多　賀）
8　弘　中・佐藤汐（日立北）
9　佐　藤・塩　田（太田二）
10　鈴　木・飯　泉（日立商）
11　矢　野・岡　野（日立二）
12　八木澤・堀　口（太田一）
13　阿　部・荒　川（多　賀）
14　萩　谷・海　野（太田一）
15　山　田・片　岡（日立一）
16　谷　崎・小　川（日立二）
17　富　田・新　谷（日立北）
18　長谷川・　関　（佐　竹）
19　綿　引・深　作（日立商）
20　大　谷・福　田（日立一）
21　津　村・菊　池（明秀学）
22　檜　山・小　林（日立二）
23　加　藤・小　澤（高清松）
24　信　田・宮　内（磯郷英）
25　佐　藤・秋　山（多　賀）

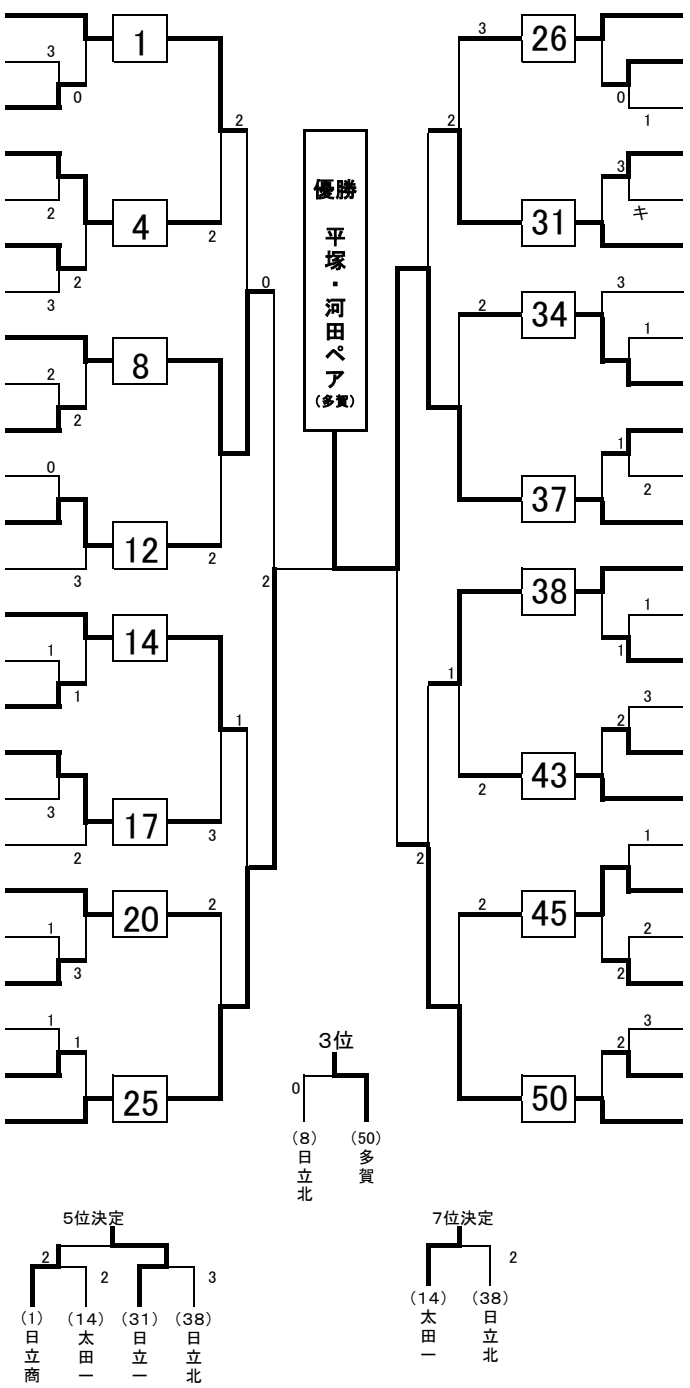

鈴　木・柳　橋（太田一）26
鈴　木・金　田（磯郷英）27
小　室・小　林（高清松）28
木　伏・佐藤萌（日立北）29
~~深　津・菅　野（多　賀）30~~
田　口・小　泉（日立一）31
丁　子・鴨志田（日立商）32
森　尻・髙　橋（佐　竹）33
梶　山・斉　藤（太田一）34
向　井・　滝　（日立二）35
一関郷・奥　山（日立北）36
平　塚・河　田（多　賀）37
川　島・一関舞（日立北）38
槇　嶋・　星　（高　萩）39
玉　城・武　本（日立一）40
今　野・小　泉（日立商）41
椎　名・鴨志田（日立二）42
堀　内・成　田（多　賀）43
薄　井・下　山（太田一）44
大　高・石　川（日立二）45
川　嶌・髙　橋（日立商）46
後　藤・小田野（佐　竹）47
庄　司・山　根（日立一）48
村　山・金　川（磯郷英）49
今　橋・川　合（多　賀）50