# 平成28年度　県北地区高等学校ソフトテニスシングルス選手権大会

＜コート割＞
予選リーグ～準々決勝　ABCDEFGH IJK　…1～4コート
予選リーグ～準々決勝　LMNOPQRSTUV　…5～8コート
＜マッチゲーム数＞
予選リーグ～準々決勝…5Gマッチ　準決勝～決勝…7Gマッチ
＜審判＞
予選リーグ…正審　決勝トーナメントから正副審

平成29年　1月28日（土）
久慈サンピア日立テニスコート

## 女子

| No. | A ブロック | 1 | 2 | 3 | 4 | 勝 | 負 | | 順位 |
|---|---|---|---|---|---|---|---|---|---|
| 1 | 阿　部（多　賀） | | ③ | ③ | | 2 | 0 | | 1 |
| 2 | 飯　泉（日立商） | 0 | | ③ | | 1 | 1 | | 2 |
| 3 | 小田野（佐　竹） | 0 | 1 | | | 0 | 2 | | 3 |
| 4 | （　　） | | | | | | | | |

| No. | B ブロック | 1 | 2 | 3 | 4 | 勝 | 負 | | 順位 |
|---|---|---|---|---|---|---|---|---|---|
| 1 | 梶　山（太田一） | | キ | キ | キ | | | | |
| 2 | 田　村（日立北） | キ | | ③ | ③ | 2 | 0 | | 1 |
| 3 | 金　田（磯郷英） | キ | 0 | | 1 | 0 | 2 | | 3 |
| 4 | 片　岡（日立一） | キ | 0 | ③ | | 1 | 1 | | 2 |

| No. | C ブロック | 1 | 2 | 3 | 4 | 勝 | 負 | | 順位 |
|---|---|---|---|---|---|---|---|---|---|
| 1 | 山　根（日立一） | | ③ | ③ | ③ | 3 | 0 | | 1 |
| 2 | 根　本（日立北） | 0 | | ③ | ③ | 2 | 1 | | 2 |
| 3 | 佐　藤（日立二） | 2 | 0 | | ③ | 1 | 2 | | 3 |
| 4 | 永　山（高清松） | 0 | 0 | 2 | | 0 | 3 | | 4 |

| No. | D ブロック | 1 | 2 | 3 | 4 | 勝 | 負 | | 順位 |
|---|---|---|---|---|---|---|---|---|---|
| 1 | 椎　名（多　賀） | | ③ | ③ | ③ | 3 | 0 | | 1 |
| 2 | 須　田（日立二） | 0 | | 1 | 0 | 0 | 3 | | 4 |
| 3 | 後　藤（日立北） | 2 | ③ | | 2 | 1 | 2 | | 3 |
| 4 | 高　橋（日立一） | 1 | ③ | ③ | | 2 | 1 | | 2 |

| No. | E ブロック | 1 | 2 | 3 | 4 | 勝 | 負 | | 順位 |
|---|---|---|---|---|---|---|---|---|---|
| 1 | 富　田（日立北） | | ③ | ③ | ③ | 3 | 0 | | 1 |
| 2 | 堀　内（多　賀） | 0 | | 2 | ③ | 1 | 2 | | 3 |
| 3 | 岡　田（日立商） | 0 | ③ | | ③ | 2 | 1 | | 2 |
| 4 | 小　川（日立二） | 0 | 1 | 0 | | 0 | 3 | | 4 |

| No. | F ブロック | 1 | 2 | 3 | 4 | 勝 | 負 | | 順位 |
|---|---|---|---|---|---|---|---|---|---|
| 1 | 綿　引（日立商） | | キ | ③ | ③ | 2 | 0 | | 1 |
| 2 | 圷　（太田一） | キ | | キ | キ | | | | |
| 3 | 大　金（佐　竹） | 1 | キ | | ③ | 1 | 1 | | 2 |
| 4 | 布　施（多　賀） | 1 | キ | 1 | | 0 | 2 | | 3 |

| No. | G ブロック | 1 | 2 | 3 | 4 | 勝 | 負 | | 順位 |
|---|---|---|---|---|---|---|---|---|---|
| 1 | 木野内（多　賀） | | ③ | ③ | 2 | 2 | 1 | | 2 |
| 2 | 木　曽（日立北） | 1 | | 1 | 0 | 0 | 3 | | 4 |
| 3 | 岡　崎（日立二） | 0 | ③ | | 0 | 1 | 2 | | 3 |
| 4 | 山　形（高清松） | ③ | ③ | ③ | | 3 | 0 | | 1 |

| No. | H ブロック | 1 | 2 | 3 | 4 | 勝 | 負 | | 順位 |
|---|---|---|---|---|---|---|---|---|---|
| 1 | 一　関（日立北） | | ③ | 1 | ③ | 2 | 1 | | 1 |
| 2 | 高　橋（日立二） | 2 | | ③ | 0 | 1 | 2 | | 3 |
| 3 | 鈴　木（日立一） | ③ | 1 | | 0 | 1 | 2 | | 4 |
| 4 | 鈴　木（磯郷英） | 0 | ③ | ③ | | 2 | 1 | | 2 |

| No. | I ブロック | 1 | 2 | 3 | 4 | 勝 | 負 | | 順位 |
|---|---|---|---|---|---|---|---|---|---|
| 1 | 渡　邊（日立一） | | ③ | ③ | ③ | 3 | 0 | | 1 |
| 2 | 神　山（日立北） | 0 | | ③ | ③ | 2 | 1 | | 2 |
| 3 | 菊　池（明秀学） | 0 | 2 | | ③ | 1 | 2 | | 3 |
| 4 | 小室麻（高清松） | 0 | 0 | 1 | | 0 | 3 | | 4 |

| No. | J ブロック | 1 | 2 | 3 | 4 | 勝 | 負 | | 順位 |
|---|---|---|---|---|---|---|---|---|---|
| 1 | 佐　野（日立北） | | 0 | ③ | 1 | 1 | 2 | | 3 |
| 2 | 長谷川未（佐　竹） | ③ | | ③ | ③ | 3 | 0 | | 1 |
| 3 | 三　浦（日立二） | 0 | 0 | | 0 | 0 | 3 | | 4 |
| 4 | 佐々木（日立商） | ③ | 0 | ③ | | 2 | 1 | | 2 |

| No. | K ブロック | 1 | 2 | 3 | 4 | 勝 | 負 | | 順位 |
|---|---|---|---|---|---|---|---|---|---|
| 1 | 佐　藤（多　賀） | | ③ | ③ | キ | 2 | 0 | | 1 |
| 2 | 藤　澤（日立商） | 0 | | 1 | キ | 0 | 2 | | 3 |
| 3 | 椎　名（日立二） | 2 | ③ | | キ | 1 | 1 | | 2 |
| 4 | 降　矢（太田一） | キ | キ | キ | | | | | |

| No. | L ブロック | 1 | 2 | 3 | 4 | 勝 | 負 | | 順位 |
|---|---|---|---|---|---|---|---|---|---|
| 1 | 郡　（多　賀） | | 0 | ③ | | 1 | 1 | | 2 |
| 2 | 八木澤（太田一） | ③ | | ③ | | 2 | 0 | | 1 |
| 3 | 奥　山（日立北） | 1 | 2 | | | 0 | 2 | | 3 |
| 4 | （　　） | | | | | | | | |

| No. | M ブロック | 1 | 2 | 3 | 4 | 勝 | 負 | | 順位 |
|---|---|---|---|---|---|---|---|---|---|
| 1 | 横　沢（日立北） | | 0 | 0 | ③ | 1 | 2 | | 4 |
| 2 | 石　川（日立二） | ③ | | ③ | 2 | 2 | 1 | | 2 |
| 3 | 松　浦（明秀学） | ③ | 0 | | 1 | 1 | 2 | | 3 |
| 4 | 金　澤（日立商） | 2 | ③ | ③ | | 2 | 1 | | 1 |

| No. | N ブロック | 1 | 2 | 3 | 4 | 勝 | 負 | | 順位 |
|---|---|---|---|---|---|---|---|---|---|
| 1 | 玉　城（日立一） | | ③ | ③ | ③ | 3 | 0 | | 1 |
| 2 | 関　（佐　竹） | 2 | | ③ | 0 | 1 | 2 | | 3 |
| 3 | 秋　山（日立商） | 2 | 1 | | 2 | 0 | 3 | | 4 |
| 4 | 西　野（日立二） | 2 | ③ | ③ | | 2 | 1 | | 2 |

| No. | O ブロック | 1 | 2 | 3 | 4 | 勝 | 負 | | 順位 |
|---|---|---|---|---|---|---|---|---|---|
| 1 | 髙　橋（日立商） | | ③ | ③ | ③ | 3 | 0 | | 1 |
| 2 | 森　嶋（太田一） | 0 | | ③ | ③ | 2 | 1 | | 2 |
| 3 | 岡　野（日立二） | 0 | 1 | | ③ | 1 | 2 | | 3 |
| 4 | 小　澤（高清松） | 0 | 0 | 0 | | 0 | 3 | | 4 |

| No. | P ブロック | 1 | 2 | 3 | 4 | 勝 | 負 | | 順位 |
|---|---|---|---|---|---|---|---|---|---|
| 1 | 菅　野（多　賀） | | ③ | ③ | ③ | 3 | 0 | | 1 |
| 2 | 辛　島（日立北） | 1 | | ③ | ③ | 2 | 1 | | 2 |
| 3 | 鎌　田（日立二） | 0 | 0 | | 2 | 0 | 3 | | 4 |
| 4 | 武　本（日立一） | 1 | 1 | ③ | | 1 | 2 | | 3 |

| No. | Q ブロック | 1 | 2 | 3 | 4 | 勝 | 負 | | 順位 |
|---|---|---|---|---|---|---|---|---|---|
| 1 | 西　（日立北） | | 1 | ③ | キ | 1 | 1 | | 2 |
| 2 | 高　安（多　賀） | ③ | | ③ | キ | 2 | 0 | | 1 |
| 3 | 長谷川莉（佐　竹） | 1 | 0 | | キ | 0 | 2 | | 3 |
| 4 | 名　取（日立一） | キ | キ | キ | | | | | |

| No. | R ブロック | 1 | 2 | 3 | 4 | 勝 | 負 | | 順位 |
|---|---|---|---|---|---|---|---|---|---|
| 1 | 飛　田（多　賀） | | ③ | ③ | ③ | 3 | 0 | | 1 |
| 2 | 大　内（日立商） | 0 | | ③ | ③ | 2 | 1 | | 2 |
| 3 | 江　口（日立北） | 0 | 0 | | 0 | 0 | 3 | | 4 |
| 4 | 緑　川（日立二） | 2 | 0 | ③ | | 1 | 2 | | 3 |

| No. | S ブロック | 1 | 2 | 3 | 4 | 勝 | 負 | | 順位 |
|---|---|---|---|---|---|---|---|---|---|
| 1 | 小　野（日立一） | | キ | ③ | ③ | 2 | 0 | | 1 |
| 2 | 斎　藤（太田一） | キ | | キ | キ | | | | |
| 3 | 松　田（日立北） | 0 | キ | | ③ | 1 | 1 | | 2 |
| 4 | 小室美（高清松） | 1 | キ | 0 | | 0 | 2 | | 3 |

| No. | T ブロック | 1 | 2 | 3 | 4 | 勝 | 負 | | 順位 |
|---|---|---|---|---|---|---|---|---|---|
| 1 | 中川西（日立北） | | 1 | キ | ③ | 1 | 1 | | 2 |
| 2 | 大　森（日立二） | ③ | | キ | ③ | 2 | 0 | | 1 |
| 3 | 阿　部（日立一） | キ | キ | | キ | | | | |
| 4 | 小　林（高清松） | 1 | 0 | キ | | 0 | 2 | | 3 |

| No. | U ブロック | 1 | 2 | 3 | 4 | 勝 | 負 | | 順位 |
|---|---|---|---|---|---|---|---|---|---|
| 1 | 堀　口（太田一） | | 0 | ③ | キ | 1 | 1 | | 2 |
| 2 | 木　伏（日立北） | ③ | | ③ | キ | 2 | 0 | | 1 |
| 3 | 篠　崎（磯郷英） | 0 | 0 | | キ | 0 | 2 | | 3 |
| 4 | 玉　井（日立二） | キ | キ | キ | | | | | |

| No. | V ブロック | 1 | 2 | 3 | 4 | 勝 | 負 | | 順位 |
|---|---|---|---|---|---|---|---|---|---|
| 1 | 田　所（多　賀） | | キ | キ | | | | | |
| 2 | 今　野（日立商） | キ | | ③ | | 1 | 0 | | 1 |
| 3 | 森　尻（佐　竹） | キ | 0 | | | 0 | 1 | | 2 |
| 4 | （　　） | | | | | | | | |

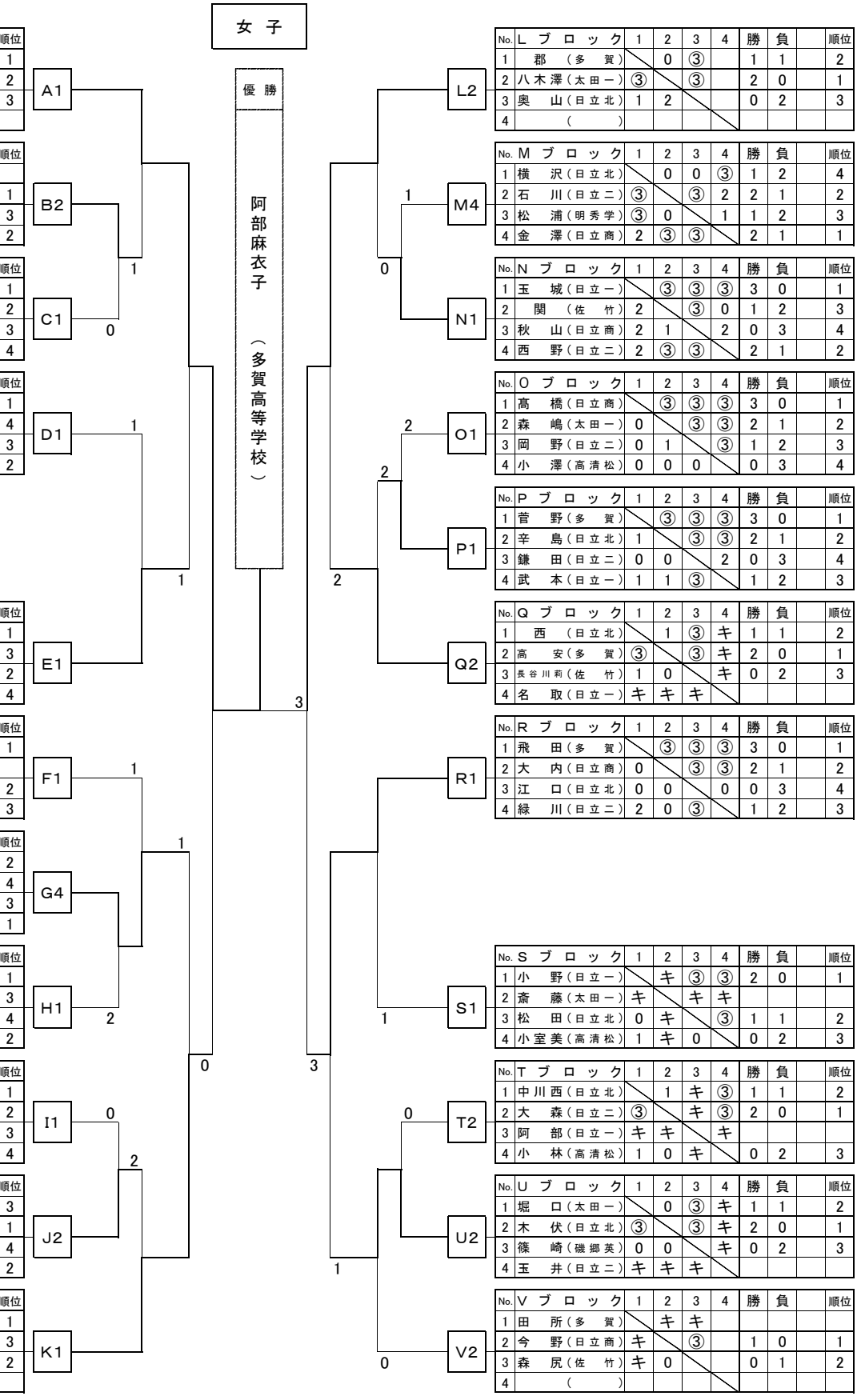

第３位　飛田(多賀)　第３位　佐藤(多賀)　第２位　八木澤(太田一)　第１位　阿部(多賀)