平成30年度茨城県高等学校ソフトテニス新人大会県北地区予選会　女子個人の部

平成30年10月25日（木）　受付8:15

磯原地区公園テニスコート

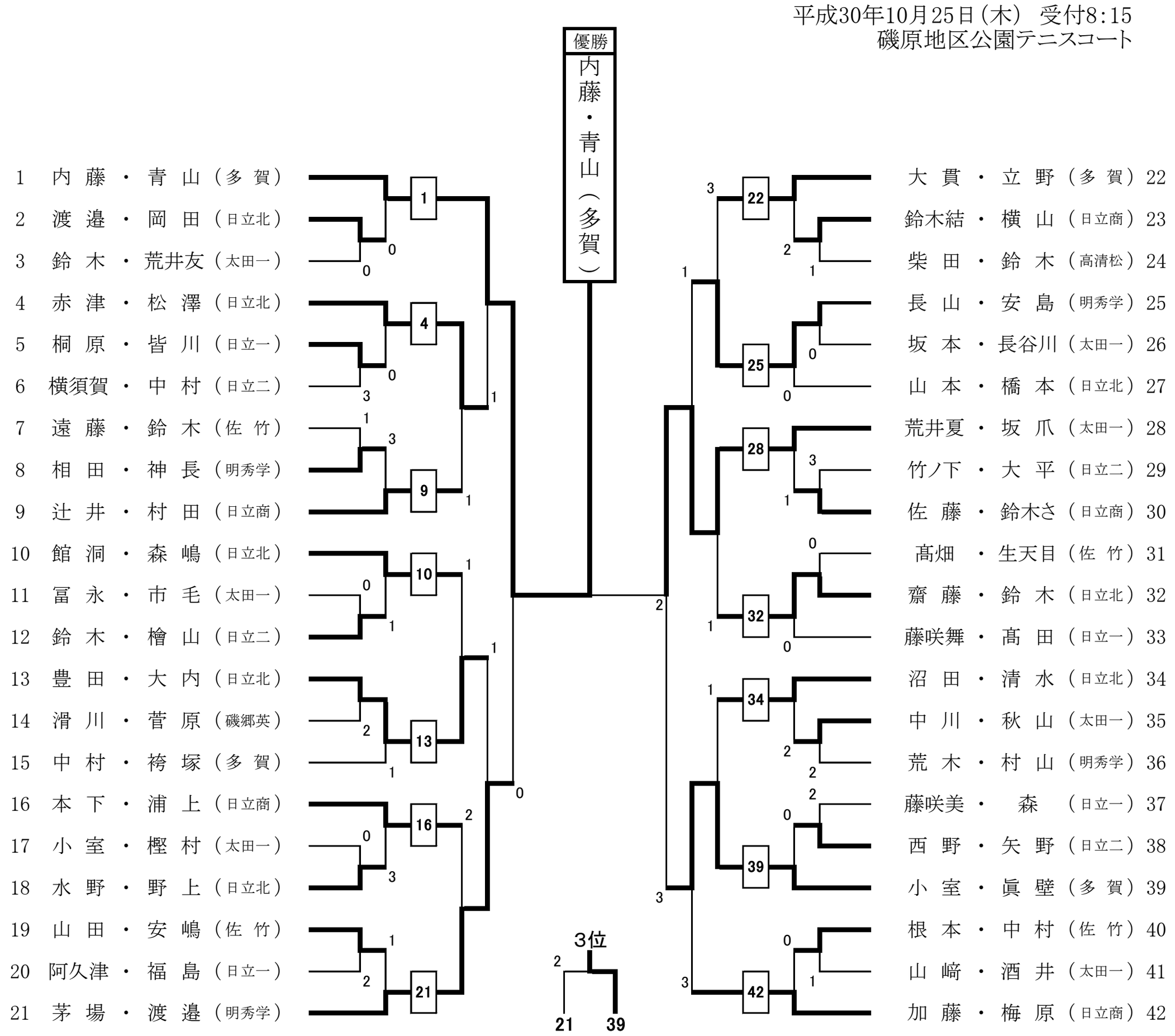

当番校は日立北・佐竹です。