令和元年度茨城県北地区ソフトテニス選手権大会　男子個人の部

令和元年8月21日　受付 8:15
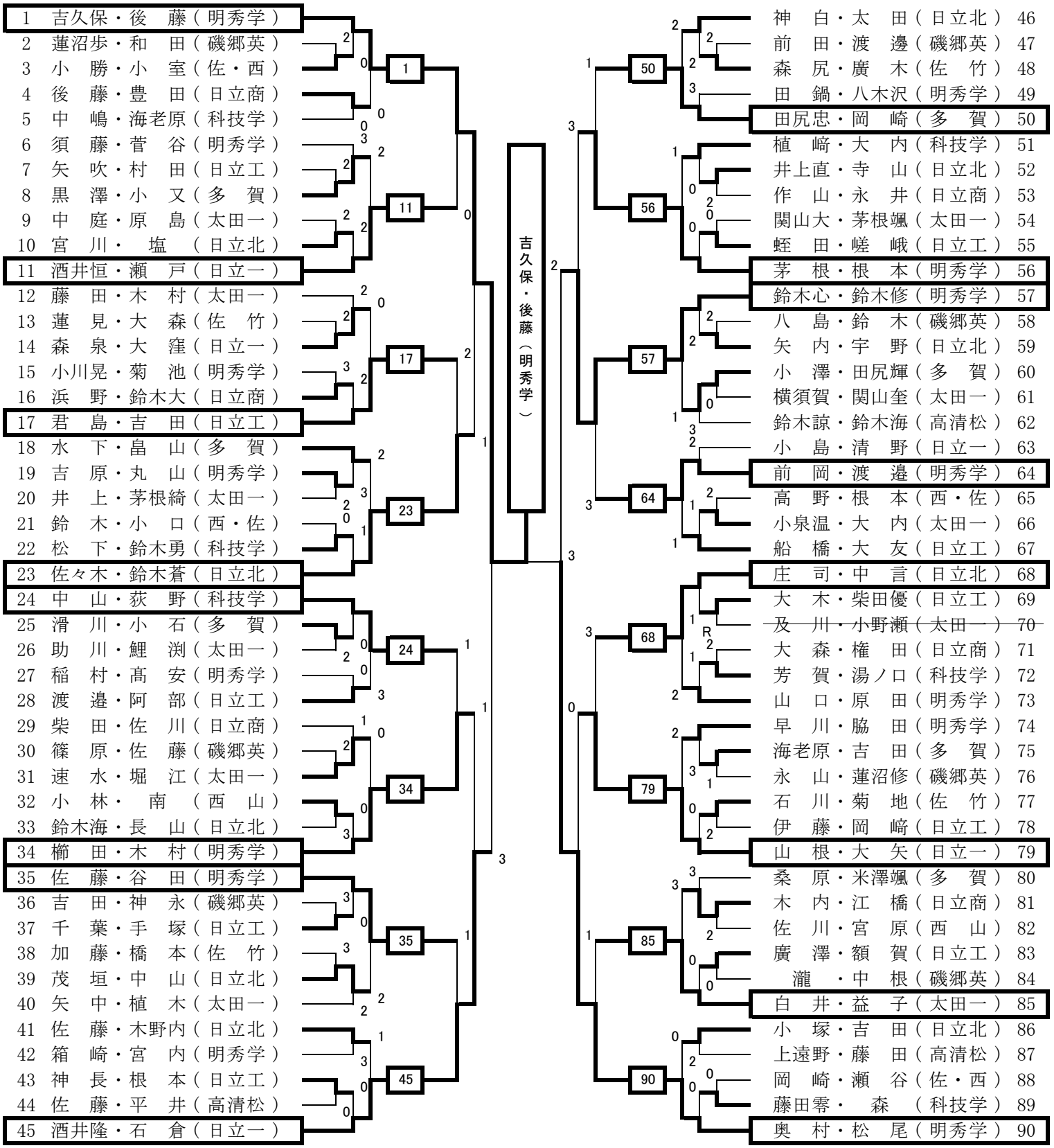
日立市民運動公園テニスコート