平成31年度関東高等学校ソフトテニス大会県北地区予選会　女子個人の部

平成31年4月20日（土）　受付8:10
磯原地区公園テニスコート

推薦選手　　赤津・松澤（日立北）　　内藤・青山（多賀）

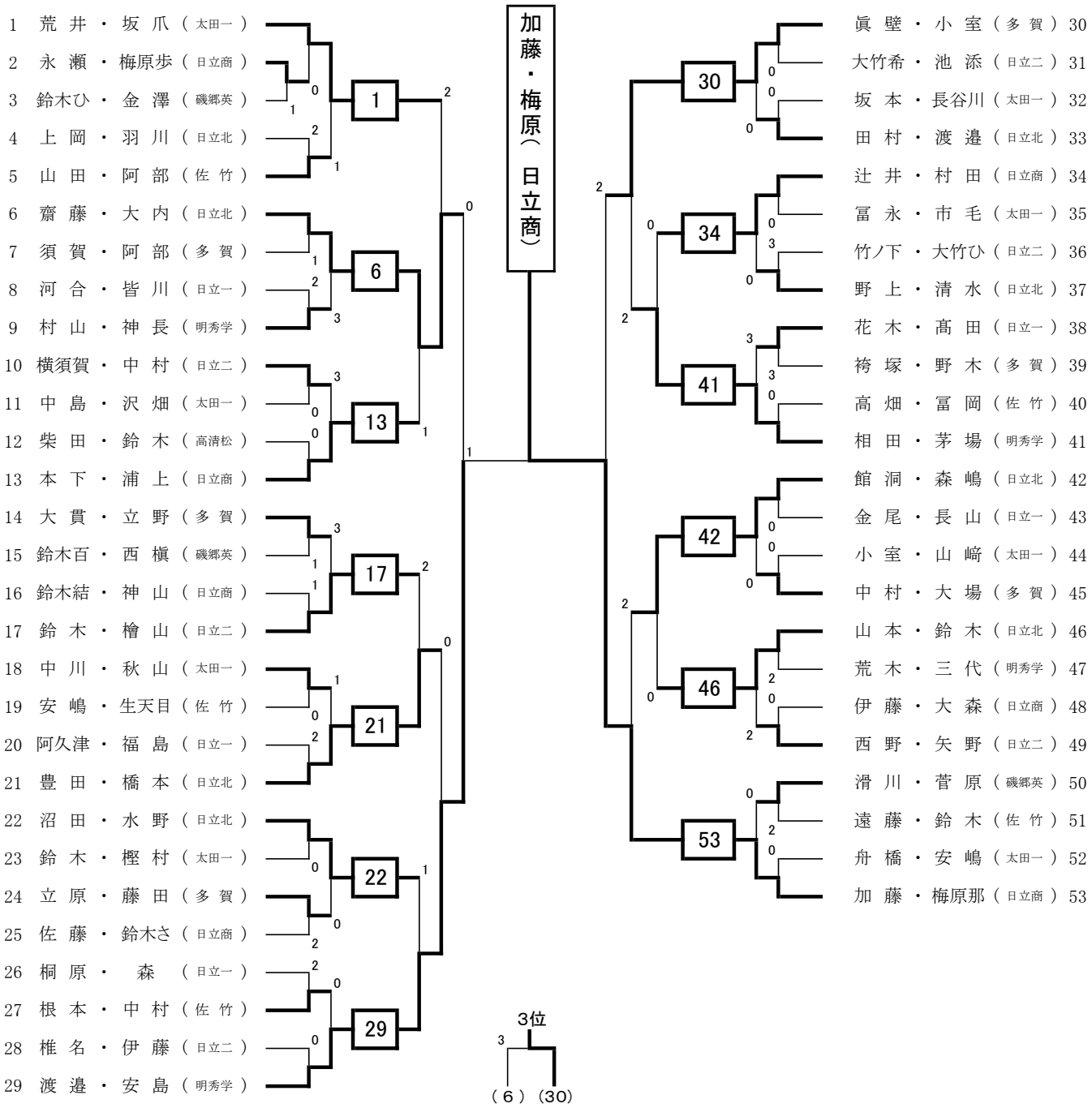

当番校（日立一・日立二・磯原郷英）